DECLARACIÓN DE IMPACTO AMBIENTAL

"Nueva Subestación Seccionadora Las Delicias" y "Nueva SE Coiquén y Nueva Línea 2x66 kV Las Delicias – Coiquén"

Decreto Exento N°257/2022

APÉNDICE 02 PAS 142

Permiso Ambiental Sectorial Mixto Artículo 142

2026

Residuos Peligrosos (RESPEL) - Nueva Subestación Seccionadora Las Delicias

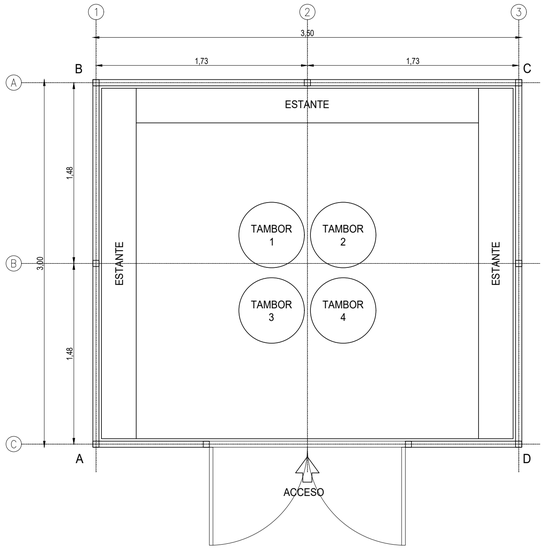

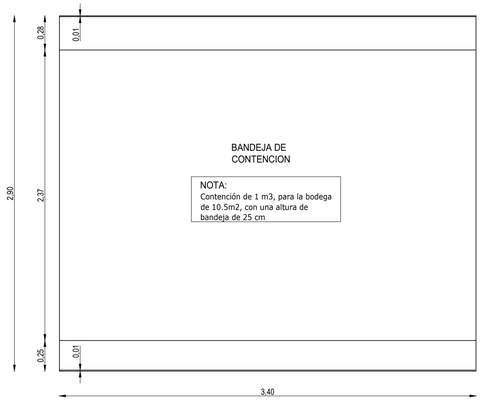

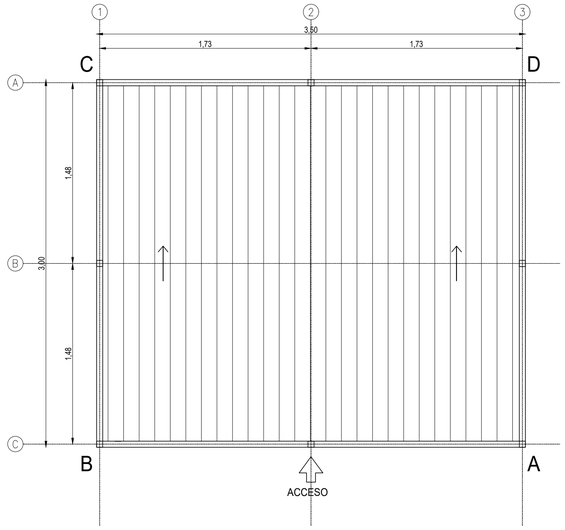

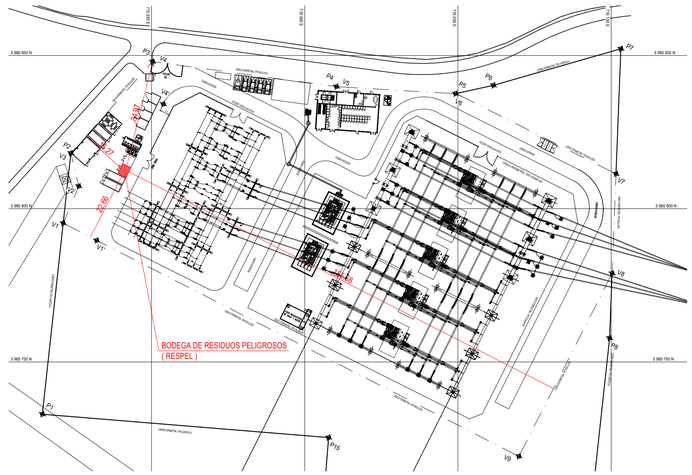

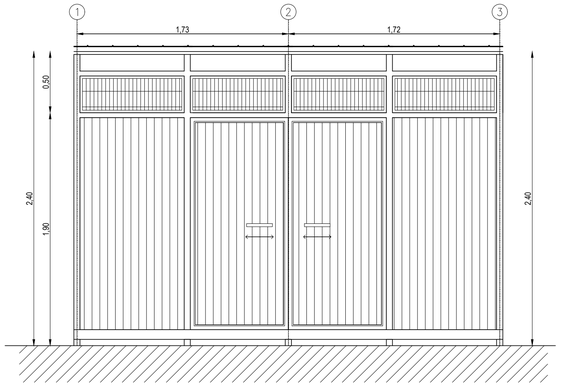

ELEVACIÓN FRONTAL
ESC 1:25

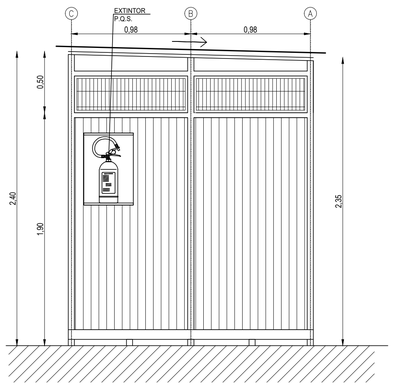

ELEVACIÓN LATERAL IZQ.
ESC 1:25

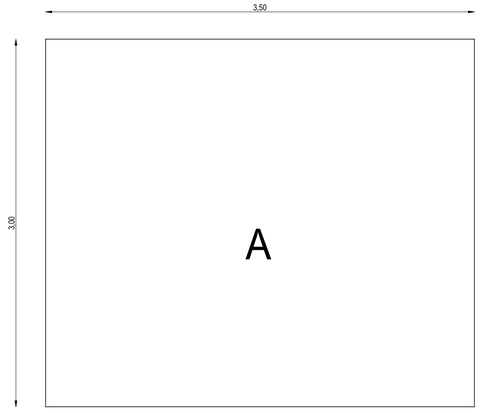

ESQUEMA DE SUPERFICIES
ESC 1:25

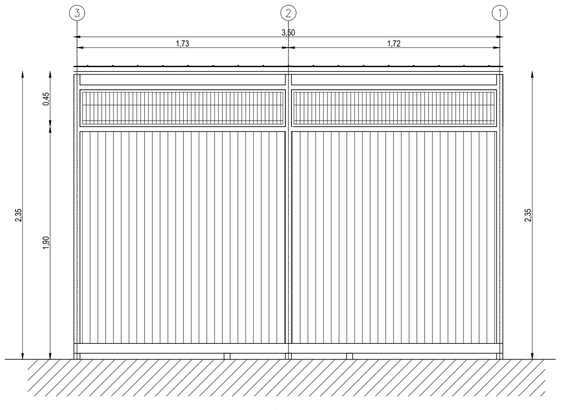

ELEVACIÓN POSTERIOR
ESC 1:25

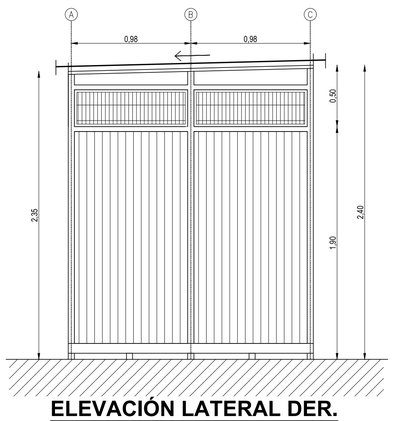

ELEVACIÓN LATERAL DER.
ESC 1:25

SIMBOLOGIA

EXTINTOR	EQUIPO DE EXTINCIÓN DE INCENDIOS	SEÑALÉTICA IMPRESA SOBRE SUPERFICIE METÁLICA POLIPROPILENO O SIMILAR
USO OBLIGATORIO DE E.P.P.	USO DE ELEMENTOS PROTECCIÓN PERSONAL	SEÑALÉTICA IMPRESA SOBRE SUPERFICIE METÁLICA POLIPROPILENO O SIMILAR
PROHIBIDO FUMAR	PROHIBIDO FUMAR	SEÑALÉTICA IMPRESA SOBRE SUPERFICIE METÁLICA POLIPROPILENO O SIMILAR
SOLO PERSONAL AUTORIZADO	SOLO PERSONAL AUTORIZADO	SEÑALÉTICA IMPRESA SOBRE SUPERFICIE METÁLICA POLIPROPILENO O SIMILAR
PELIGRO BODEGA DE RESIDUOS PELIGROSOS	BODEGA DE ALMACENAMIENTO DE RESIDUOS PELIGROSOS	SEÑALÉTICA IMPRESA SOBRE SUPERFICIE METÁLICA POLIPROPILENO O SIMILAR
	ROMBO NFPA	SEÑALÉTICA IMPRESA SOBRE SUPERFICIE METÁLICA POLIPROPILENO O SIMILAR

PLANTA DE EMPLAZAMIENTO
BODEGA RESIDUOS PELIGROSOS (RESPEL)
S/ESC.

CUADRO DE COORDENADAS

Bodega RESPEL - Fase Construcción y Cierre			
Ubicación	Este	Norte	Superficie (m²)
A	715,940.56	5,985,814.69	10.50
B	715,943.25	5,985,813.36	
C	715,941.71	5,985,810.22	
D	715,939.01	5,985,811.55	

PERMISO AMBIENTAL SECTORIAL PAS 142

PROYECTO :
NUEVA SUBESTACIÓN ELÉCTRICA
SECCIONADORA LAS DELICIAS
SITIO DE ALMACENAMIENTO
BODEGA RESIDUOS PELIGROSOS (RESPEL)

N° : | FECHA : NOVIEMBRE 2026 | LAMINA : 1 DE 2

CERTIFICADO DE FACTIBILIDAD N° : S/N

DIRECCION : EL MAITEN
N° MUNICIPAL : S/N
LOTEO O POBLACION : S/N
COMUNA : QUIRIHUE
ROL : 310 - 150

UBICACION :
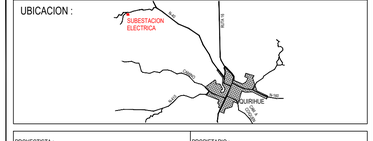

PROYECTISTA :
NOMBRE : NICOLAS DOMKE
RUT : 16.322.009-1
PROFESION : INGENIERO EN RECURSOS NATURALES

PROPIETARIO :
NOMBRE : EMPRESA DE TRANSMISION ELECTRICA TRANSEMEL S.A.
RUT : 96.893.220-9
DIRECCION : AV. ISIDORA GOYENECHEA N°3477,PISO 15, LAS CONDES.
REP. LEGAL : RODRIGO GUERRERO VALENZUELA
RUT : 11.478.220-3

ELABORADOR : COMTEC
TITULAR : transemel

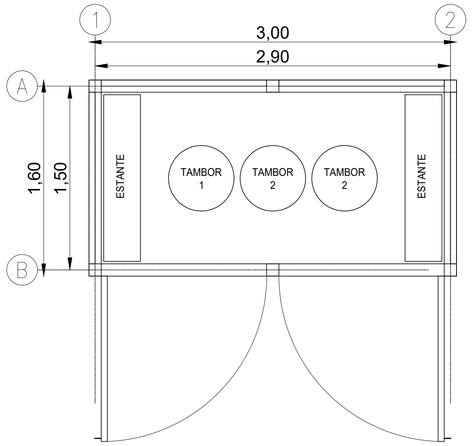

PLANTA BODEGA RESPEL
ESC 1:25

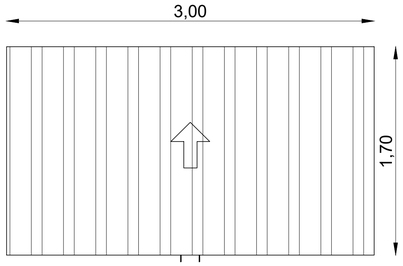

PLANTA DE CUBIERTAS BODEGA RESPEL
ESC 1:25

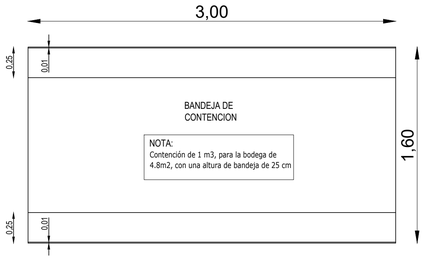

PLANTA BANDEJA DE CONTECION BODEGA RESPEL
ESC 1:25

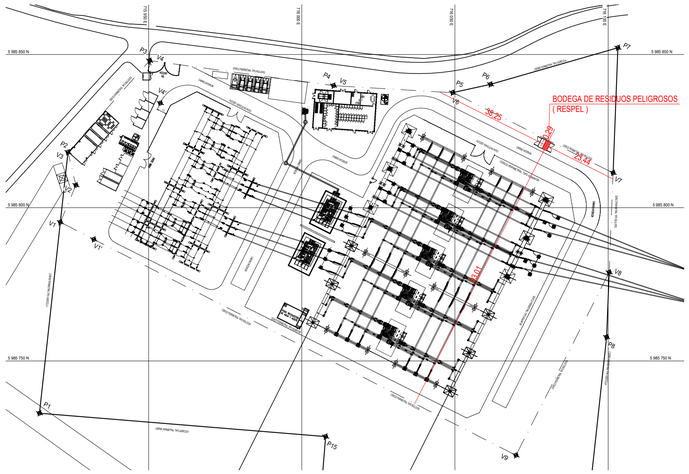

PLANTA DE EMPLAZAMIENTO
BODEGA RESIDUOS PELIGROSOS (RESPEL)
S/ESC.

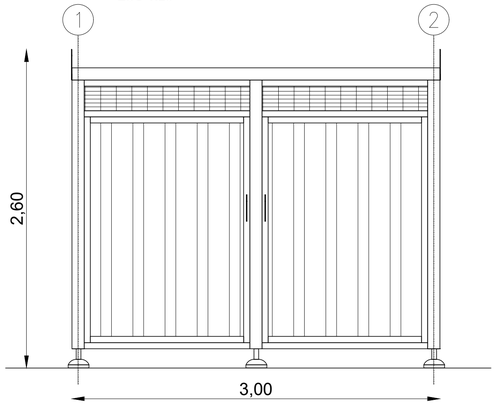

ELEVACIÓN FRONTAL
ESC 1:25

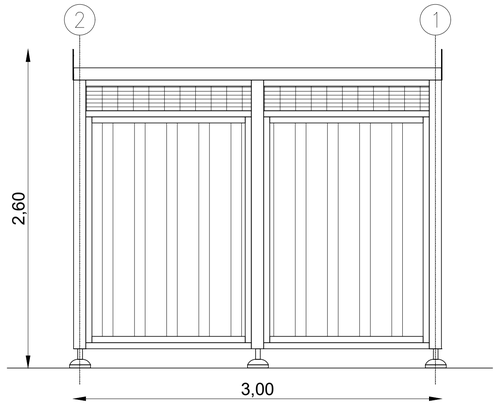

ELEVACIÓN POSTERIOR
ESC 1:25

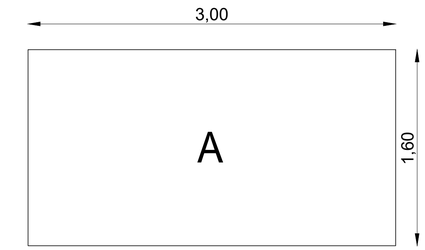

ESQUEMA DE SUPERFICIES
ESC 1:25

CUADRO DE COORDENADAS

Bodega RESPEL - Fase Operación			
Ubicación	**Este**	**Norte**	**Superficie (m^2)**
A	716,079.81	5,985,821.94	4.80
B	716,081.24	5,985,821.23	
C	716,079.90	5,985,818.55	
D	716,078.47	5,985,819.26	

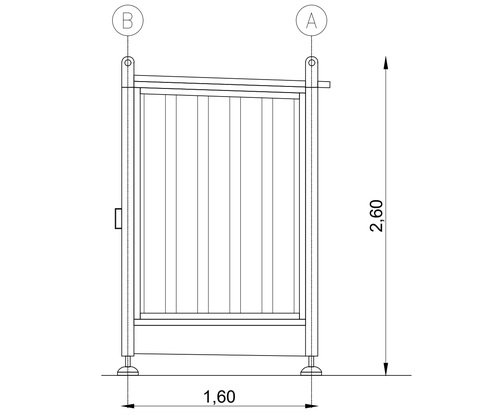

ELEVACIÓN LATERAL IZQ.
ESC 1:25

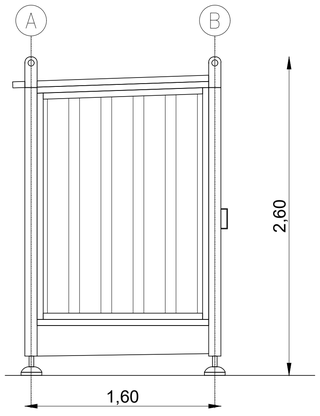

ELEVACIÓN LATERAL DER.
ESC 1:25

SIMBOLOGIA

EXTINTOR	EQUIPO DE EXTINCIÓN DE INCENDIOS	SEÑALÉTICA IMPRESA SOBRE SUPERFICIE METÁLICA POLIPROPILENO O SIMILAR
USO OBLIGATORIO DE E.P.P.	USO DE ELEMENTOS PROTECCIÓN PERSONAL	SEÑALÉTICA IMPRESA SOBRE SUPERFICIE METÁLICA POLIPROPILENO O SIMILAR
PROHIBIDO FUMAR	PROHIBIDO FUMAR	SEÑALÉTICA IMPRESA SOBRE SUPERFICIE METÁLICA POLIPROPILENO O SIMILAR
SOLO PERSONAL AUTORIZADO	SOLO PERSONAL AUTORIZADO	SEÑALÉTICA IMPRESA SOBRE SUPERFICIE METÁLICA POLIPROPILENO O SIMILAR
PELIGRO BODEGA DE RESIDUOS PELIGROSOS	BODEGA DE ALMACENAMIENTO DE RESIDUOS PELIGROSOS	SEÑALÉTICA IMPRESA SOBRE SUPERFICIE METÁLICA POLIPROPILENO O SIMILAR
	ROMBO NFPA	SEÑALÉTICA IMPRESA SOBRE SUPERFICIE METÁLICA POLIPROPILENO O SIMILAR

PERMISO AMBIENTAL SECTORIAL PAS 142

PROYECTO :
NUEVA SUBESTACIÓN ELÉCTRICA
SECCIONADORA LAS DELICIAS
SITIO DE ALMACENAMIENTO
BODEGA RESIDUOS PELIGROSOS (RESPEL)

N° :	FECHA : NOVIEMBRE 2026	LAMINA : 2 DE 2

CERTIFICADO DE FACTIBILIDAD N° : S/N

DIRECCION	:	EL MAITEN
N° MUNICIPAL	:	S/N
LOTEO O POBLACION	:	S/N
COMUNA	:	QUIRIHUE
ROL	:	310 - 150

UBICACION :



PROYECTISTA :
NOMBRE : NICOLAS DOMKE
RUT : 16.322.009-1
PROFESION : INGENIERO EN RECURSOS NATURALES

PROPIETARIO :
NOMBRE : EMPRESA DE TRANSMISION ELECTRICA TRANSEMEL S.A.
RUT : 96.893.220-9
DIRECCION : AV. ISIDORA GOYENECHEA N°3477,PISO 15, LAS CONDES.
REP. LEGAL : RODRIGO GUERRERO VALENZUELA
RUT : 11.478.220-3

ELABORADOR : COMTEC

TITULAR : transemel

Residuos Peligrosos (RESPEL) - Nueva Subestación Coiquén

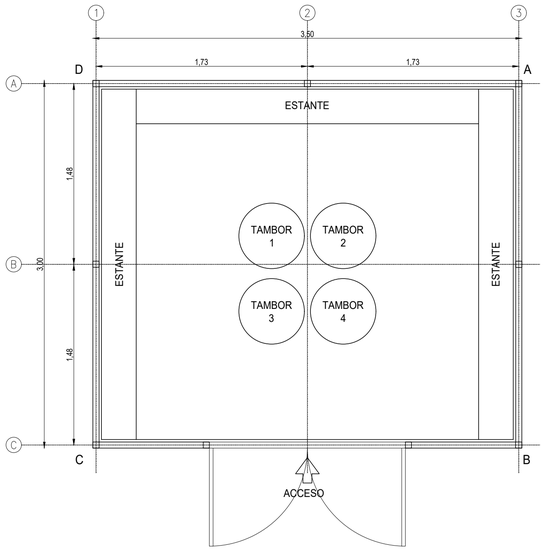

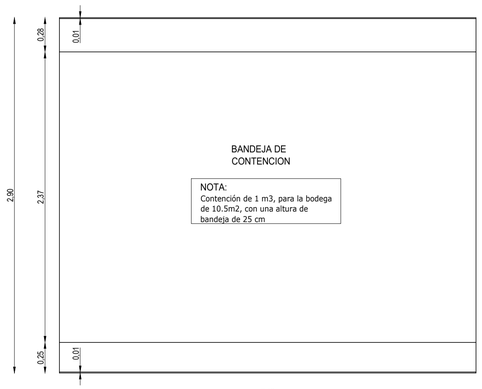

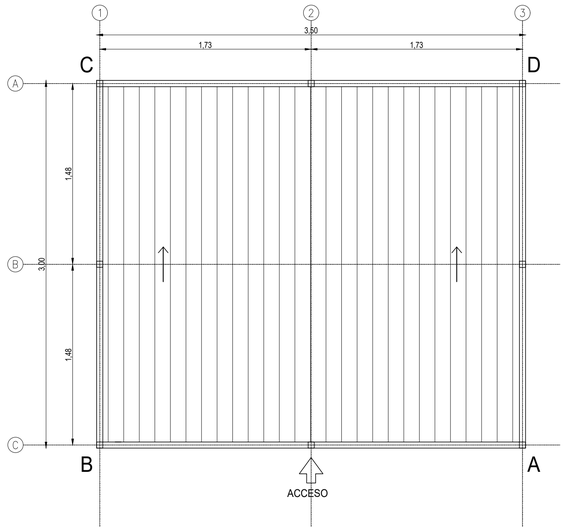

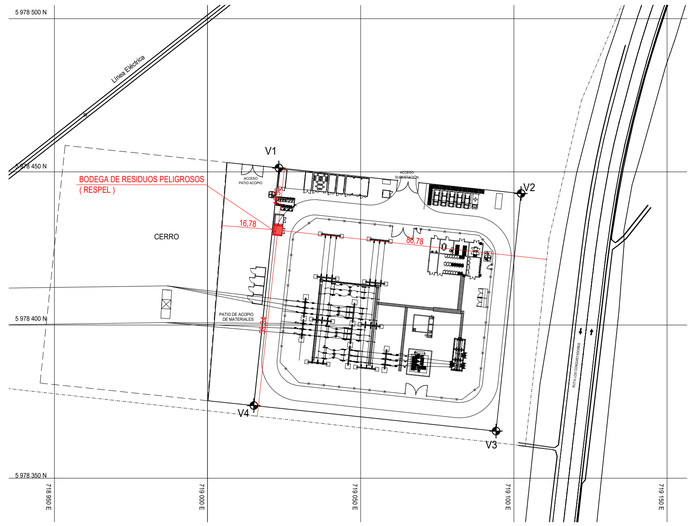

PLANTA DE EMPLAZAMIENTO
BODEGA RESIDUOS PELIGROSOS (RESPEL)
S/ESC.

CUADRO DE COORDENADAS

Bodega RESPEL - Fase Construcción y Cierre			
Ubicación	**Este**	**Norte**	**Superficie (m^2)**
A	719,021.63	5,978,432.86	10.50
B	719,024.62	5,978,432.54	
C	719,024.25	5,978,429.06	
D	719,021.27	5,978,429.38	

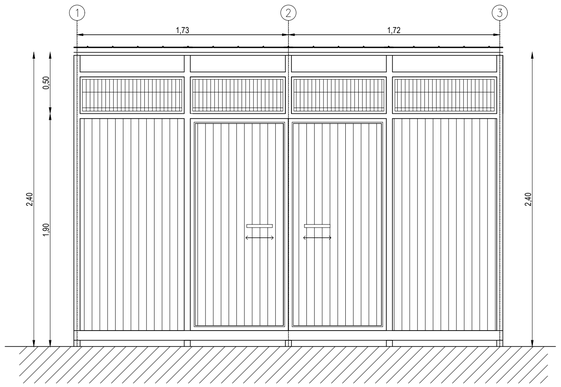

ELEVACIÓN FRONTAL
ESC 1:25

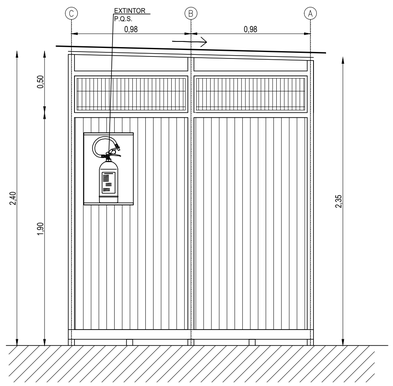

ELEVACIÓN LATERAL IZQ.
ESC 1:25

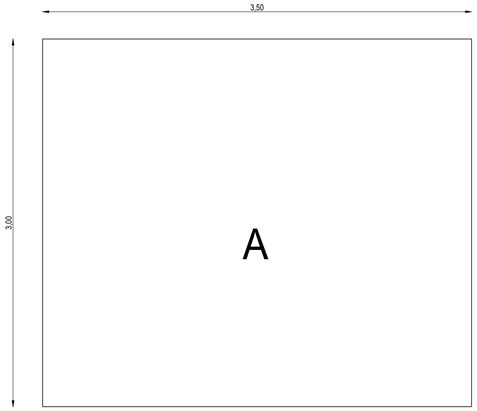

ESQUEMA DE SUPERFICIES
ESC 1:25

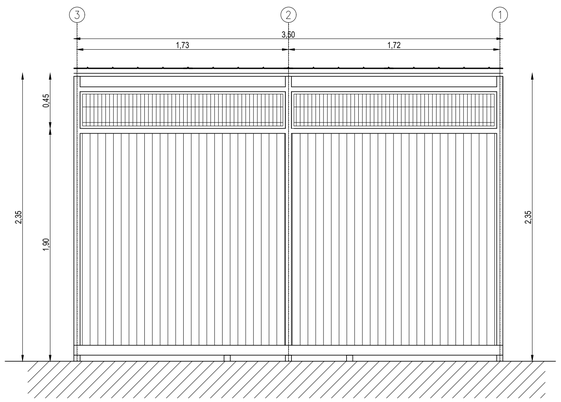

ELEVACIÓN POSTERIOR
ESC 1:25

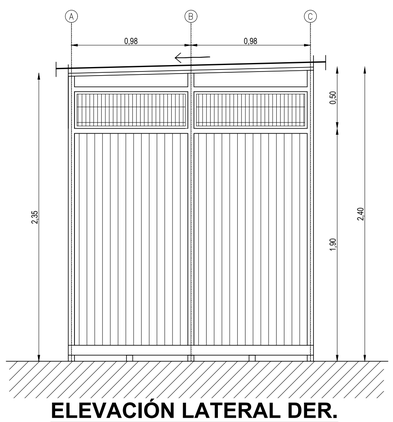

ELEVACIÓN LATERAL DER.
ESC 1:25

SIMBOLOGIA

EXTINTOR	EQUIPO DE EXTINCIÓN DE INCENDIOS	SEÑALÉTICA IMPRESA SOBRE SUPERFICIE METÁLICA POLIPROPILENO O SIMILAR
USO OBLIGATORIO DE E.P.P.	USO DE ELEMENTOS PROTECCIÓN PERSONAL	SEÑALÉTICA IMPRESA SOBRE SUPERFICIE METÁLICA POLIPROPILENO O SIMILAR
PROHIBIDO FUMAR	PROHIBIDO FUMAR	SEÑALÉTICA IMPRESA SOBRE SUPERFICIE METÁLICA POLIPROPILENO O SIMILAR
SOLO PERSONAL AUTORIZADO	SOLO PERSONAL AUTORIZADO	SEÑALÉTICA IMPRESA SOBRE SUPERFICIE METÁLICA POLIPROPILENO O SIMILAR
PELIGRO BODEGA DE RESIDUOS PELIGROSOS	BODEGA DE ALMACENAMIENTO DE RESIDUOS PELIGROSOS	SEÑALÉTICA IMPRESA SOBRE SUPERFICIE METÁLICA POLIPROPILENO O SIMILAR
	ROMBO NFPA	SEÑALÉTICA IMPRESA SOBRE SUPERFICIE METÁLICA POLIPROPILENO O SIMILAR

PERMISO AMBIENTAL SECTORIAL PAS 142

PROYECTO :
NUEVA SUBESTACIÓN ELÉCTRICA
COIQUEN
SITIO DE ALMACENAMIENTO
BODEGA RESIDUOS PELIGROSOS (RESPEL)

N° :	FECHA : NOVIEMBRE 2026	LAMINA : 1 DE 2

CERTIFICADO DE FACTIBILIDAD N° : S/N

DIRECCION	:	BUEN RETIRO HJ 5
N° MUNICIPAL	:	S/N
LOTEO O POBLACION	:	S/N
COMUNA	:	QUIRIHUE
ROL	:	318 - 177

UBICACION :

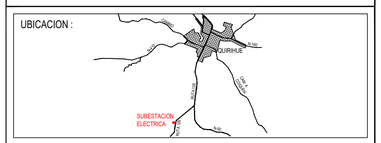

PROYECTISTA :	PROPIETARIO :
NOMBRE : NICOLAS DOMKE RUT : 16.322.009-1 PROFESION : INGENIERO EN RECURSOS NATURALES	NOMBRE : EMPRESA DE TRANSMISION ELECTRICA TRANSEMEL S.A. RUT : 96.893.220-9 DIRECCION : AV. ISIDORA GOYENECHEA N°3477,PISO 15, LAS CONDES REP. LEGAL : RODRIGO GUERRERO VALENZUELA RUT : 11.478.220-3
ELABORADOR : COMTEC	TITULAR : transemel

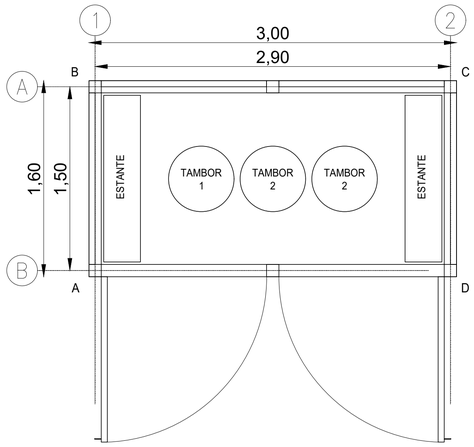

PLANTA BODEGA RESPEL
ESC 1:25

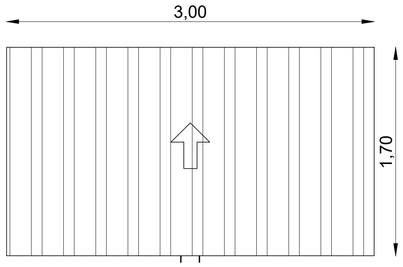

PLANTA DE CUBIERTAS BODEGA RESPEL
ESC 1:25

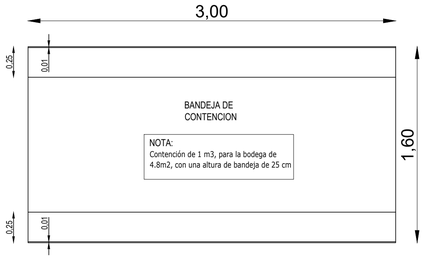

PLANTA BANDEJA DE CONTECION BODEGA RESPEL
ESC 1:25

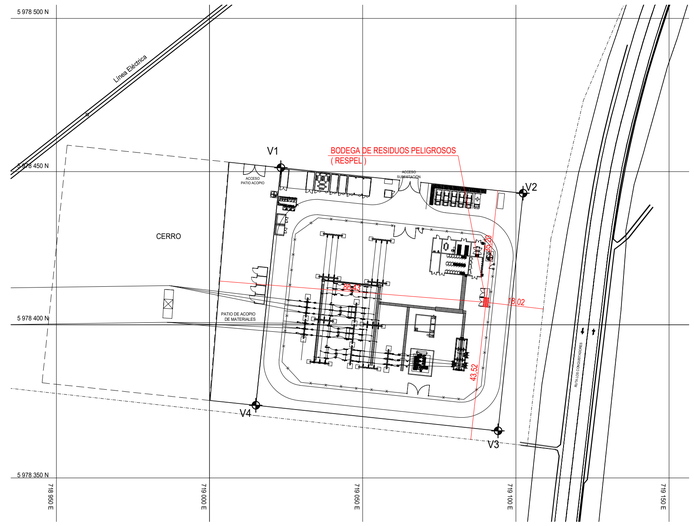

PLANTA DE EMPLAZAMIENTO
BODEGA RESIDUOS PELIGROSOS (RESPEL)
S/ESC.

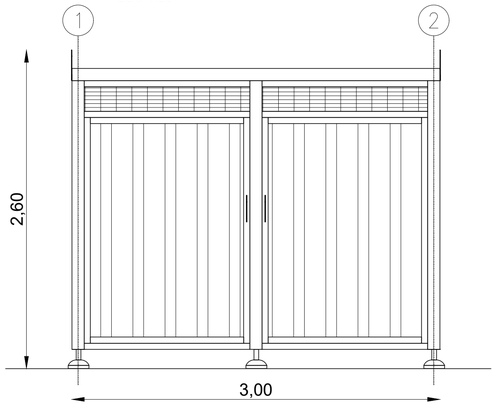

ELEVACIÓN FRONTAL
ESC 1:25

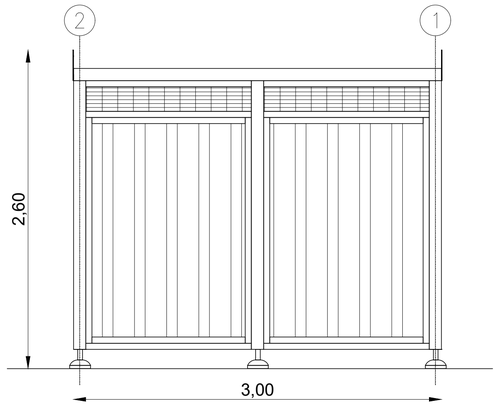

ELEVACIÓN POSTERIOR
ESC 1:25

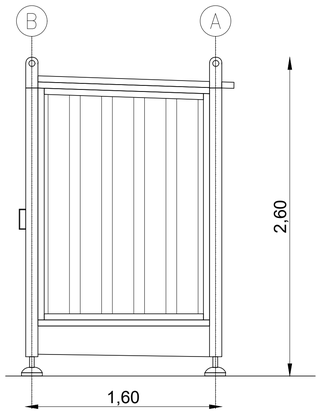

ELEVACIÓN LATERAL IZQ.
ESC 1:25

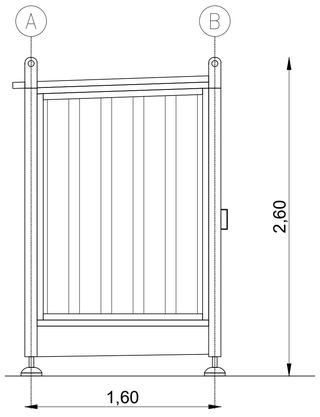

ELEVACIÓN LATERAL DER.
ESC 1:25

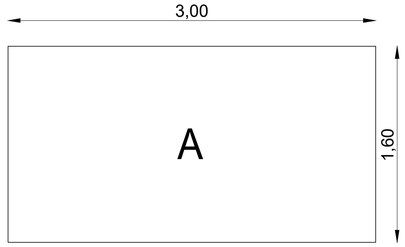

ESQUEMA DE SUPERFICIES
ESC 1:25

SIMBOLOGIA

EXTINTOR	EQUIPO DE EXTINCIÓN DE INCENDIOS	SEÑALÉTICA IMPRESA SOBRE SUPERFICIE METÁLICA POLIPROPILENO O SIMILAR
USO OBLIGATORIO DE E.P.P.	USO DE ELEMENTOS PROTECCIÓN PERSONAL	SEÑALÉTICA IMPRESA SOBRE SUPERFICIE METÁLICA POLIPROPILENO O SIMILAR
PROHIBIDO FUMAR	PROHIBIDO FUMAR	SEÑALÉTICA IMPRESA SOBRE SUPERFICIE METÁLICA POLIPROPILENO O SIMILAR
SOLO PERSONAL AUTORIZADO	SOLO PERSONAL AUTORIZADO	SEÑALÉTICA IMPRESA SOBRE SUPERFICIE METÁLICA POLIPROPILENO O SIMILAR
PELIGRO BODEGA DE RESIDUOS PELIGROSOS	BODEGA DE ALMACENAMIENTO DE RESIDUOS PELIGROSOS	SEÑALÉTICA IMPRESA SOBRE SUPERFICIE METÁLICA POLIPROPILENO O SIMILAR
	ROMBO NFPA	SEÑALÉTICA IMPRESA SOBRE SUPERFICIE METÁLICA POLIPROPILENO O SIMILAR

CUADRO DE COORDENADAS

Bodega RESPEL - Fase Operación			
Ubicación	**Este**	**Norte**	**Superficie (m²)**
A	719,089.59	5,978,408.90	4.80
B	719,091.18	5,978,408.74	
C	719,090.87	5,978,405.75	
D	719,089.28	5,978,405.92	

PERMISO AMBIENTAL SECTORIAL PAS 142

PROYECTO :

NUEVA SUBESTACIÓN ELÉCTRICA
COIQUEN
SITIO DE ALMACENAMIENTO
BODEGA RESIDUOS PELIGROSOS (RESPEL)

N° :	FECHA : NOVIEMBRE 2026	LAMINA : 2 DE 2

CERTIFICADO DE FACTIBILIDAD N° : S/N

DIRECCION	:	BUEN RETIRO HJ 5
N° MUNICIPAL	:	S/N
LOTEO O POBLACION	:	S/N
COMUNA	:	QUIRIHUE
ROL	:	318 - 177

UBICACION :



PROYECTISTA :

NOMBRE : NICOLAS DOMKE
RUT : 16.322.009-1
PROFESION : INGENIERO EN RECURSOS NATURALES

ELABORADOR : COMTEC

PROPIETARIO :

NOMBRE : EMPRESA DE TRANSMISION ELECTRICA TRANSEMEL S.A.
RUT : 96.893.220-9
DIRECCION : AV. ISIDORA GOYENECHEA N°3477,PISO 15, LAS CONDES.
REP. LEGAL : RODRIGO GUERRERO VALENZUELA
RUT : 11.478.220-3

TITULAR : transemel